お客様入稿デザイン テンプレート

原寸に近いサイズの入稿用テンプレートです。
作成方法をよくお読みいただきデータの作成をお願いします。
入稿後に、弊社より最終の版下作成しお客様へ確認させていただきます。

サイズ：S

1)サイズ選択

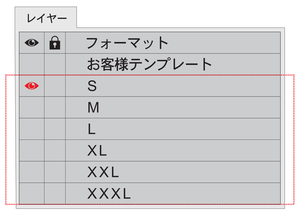

ウィンドウからレイヤーを表示。
デザインを作成するサイズのレイヤーを表示（👁）してから作成してください。
※サイズがいくつかある場合は一番小さいサイズで作成してください

2) ボディカラー

印刷したい箇所が決まりましたら、この下のボディカラーから選び、「前」「後」「袖」の型に色を付け、絵柄を乗せてレイアウトして下さい。

※ 作成例）

襟・袖や裾の縫い目・脇から２cm くらいはプリント不可です。
（一部 丸胴の T シャツの場合、脇にもプリント可能です）

ボディ色

※絵型は原寸大です。

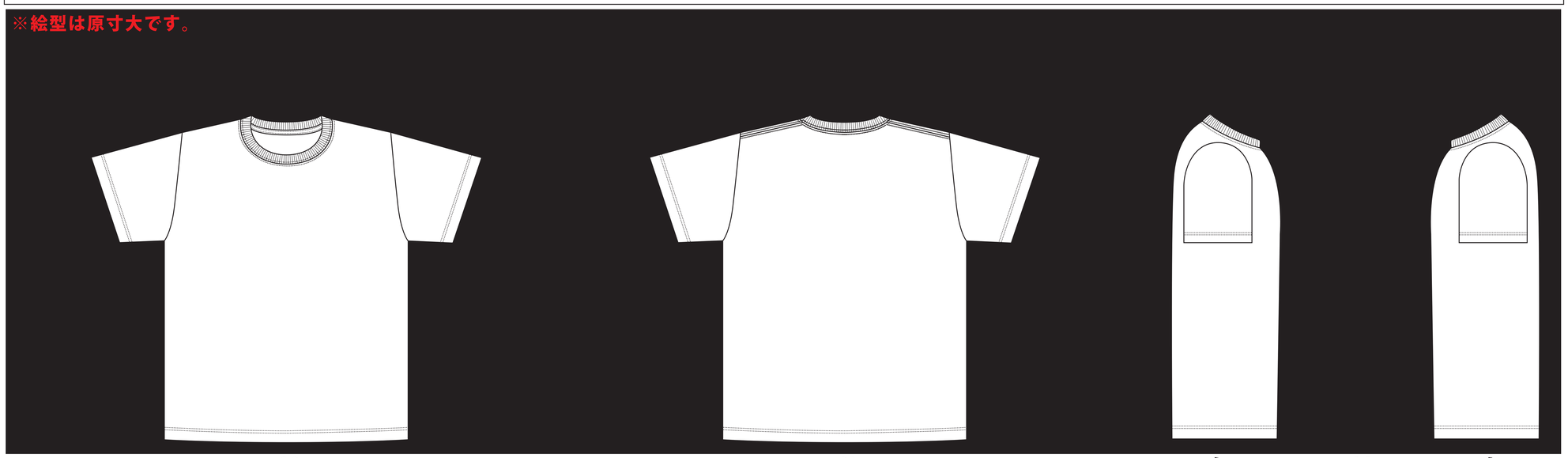

［前］ プリント色
P-
P-
P-

※プリント色は一覧からお選びください。

［後］ プリント色
P-
P-
P-

右 プリント色
P-
P-

［袖］ 左 プリント色
P-
P-

デザイン作成時の注意点

①原寸大で作成する

②線と幅の太さ

※下の例は原寸ではありません

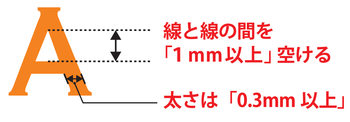

③アウトラインを必ずかける

塗りと線、両方の確認をしてください。
すべてを選択：［選択］→［すべてを選択］
フォントのアウトライン化：［書式］→［アウトラインを作成］

④色彩表現はCMYK

［ファイル］→［ドキュメントのカラーモード］→［CMYK カラー］
以上の設定をすると、ドキュメントのカラーモードは CMYK カラーとなります。

⑤使用インクはプリント色から選ぶ

※4 色以上、またはグラデーションがある場合は「フルカラー」をお選びください。

⑥クリッピングマスクは使用しない

オブジェクト全体を選択し、パスファインダーパネルの分解をクリックすると必要なオブジェクトのみにすることができます。
※不要な部分を隠していると製版用のデータを作成する際にそのまま使用することができません。

⑦使用する1番小さいサイズの絵型を使う

※アイテムによってサイズ展開が異なりますのでご確認の上、絵型をお選びください。

⑧画像を使用する場合は埋め込みをする

プリント色一覧

※4 色以上、またはグラデーションがある場合は「フルカラー」をお選びください。

ブラック	ダークブラウン P-476	ゴールドイエロー P-137	ラディッシュ P-200	リフレック青 P-Reflex-B	ライム P-361	特殊インク	蛍光色	
ホワイト	ライトブラウン P-4635	アプリコット P-1495	ワインレッド P-1955	P ブルー P-PB	グリーン P-347	ゴールド	蛍光グリーン	
ダークグレー P-CG11	クリーム P-155	オレンジ P-021	バイオレット P-269	サックス P-298	グラスグリーン P-576	シルバー	蛍光ブルー	
ミドルグレー P-CG9	イエロー P-Y	レッド P-185	パープル P-527	オーシャン P-633	ダークグリーン P-3425		蛍光ピンク	
シルバーグレー P-CG7	パステルイエロー P-100	ホットピンク P-205	ラベンダー P-2705	エメグリーン P-3262	オリーブ P-5747		蛍光オレンジ	
ライトグレー P-CG4	サンフラワー P-123	ライトピンク P-1895	ネイビー P-281	イエローグリーン P-374			蛍光イエロー	

プリントサイズ枠

※デザインは下記の枠に収まるように作成してください。

シルクプリント用サイズ

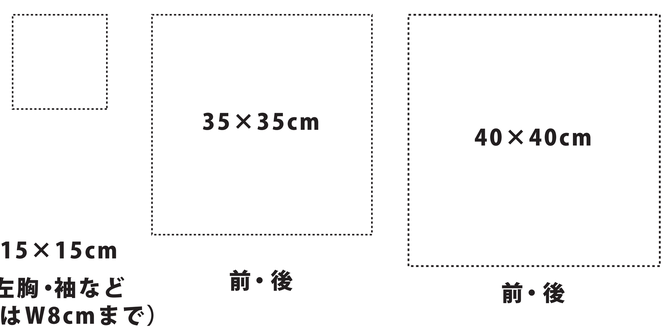

転写用サイズ

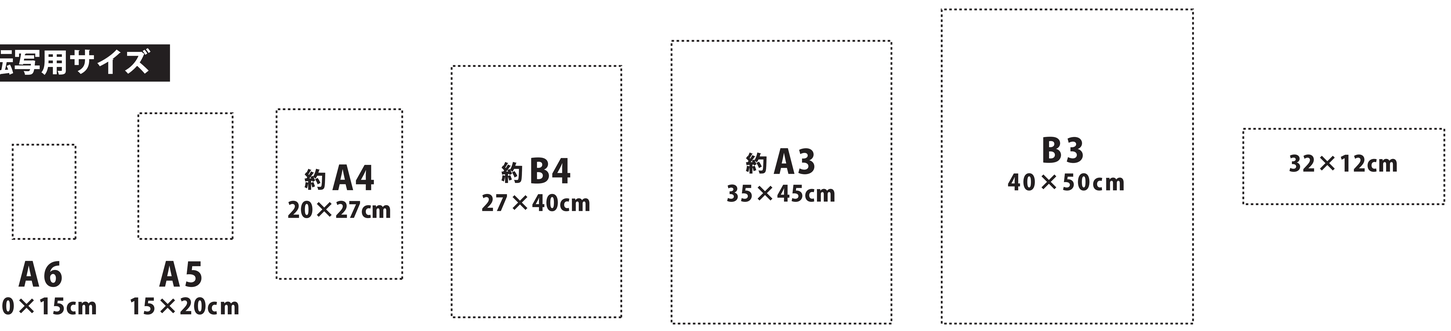
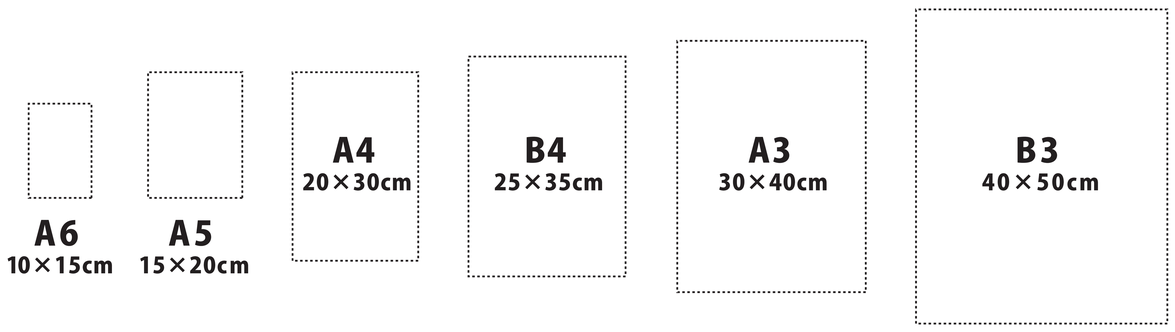
インクジェット用サイズ